TYPE			HPAW-18 3N	HPAW-22 3N	HPAW-26 3N	HPAW-30 3N
Tension/Phase/Fréquence		V/PH/Hz	380-415/3/50			
Chauffage[1]	Puissance	kW	18,00	22,00	26,00	30,10
	Puissance absorbée	kW	3,83	5,00	6,37	7,70
	COP		4,70	4,40	4,08	3,91
Chauffage[2]	Puissance	kW	18,00	22,00	26,00	30,00
	Puissance absorbée	kW	5,17	6,47	8,39	10,35
	COP		3,50	3,40	3,10	2,90
Chauffage[3]	Puissance	kW	18,00	22,00	26,00	30,00
	Puissance absorbée	kW	6,55	8,30	10,61	13,04
	COP		2,75	2,65	2,45	2,30
Refroidissement[4]	Puissance		18,50	23,00	27,00	31,00
	Puissance absorbée	kW	3,90	5,00	6,28	7,75
	EER		4,75	4,60	4,30	4,00
Refroidissement[5]	Puissance		17,00	21,00	26,00	29,50
	Puissance absorbée	kW	5,57	7,12	9,63	11,57
	EER		3,05	2,95	2,70	2,55
Classe d'efficacté énergétique de chauffage saisonnier de la pièce[6]	Température de départ de l'eau à 35°C	classe	A+++			A++
	Température de départ de l'eau à 55°C	classe	A++		A+	
Fluide réfrigérant	Type (GWP)		R32(675)			
	Poids net égoutté	kg	5,00			
Niveau sonore[7]		dB	71	73	75	77
Dimensions extérieures (L×H×P)		mm	1129x1558x440			
Dimensions d'emballage (L×H×P)		mm	1220x1735x565			
Poids net/brut		kg	177/206			
Température de l'air extérieur	Refroidissement	°C	-5 – +46			
	Chauffage	°C	-25 – +35			
	ECS	°C	-25 – +43			
Échangeur de chaleur hydraulique			Type en plaque			
Pompe	Tête de pompe maximale	m	12,00			
Raccordement hydraulique		mm	R5/4"			
Chauffage d'appoint électrique	Montage standard	kW	Chauffage d'appoint optionnel			
	Alimentation électrique	V/Ph/Hz	380-415/3/50			
Plage de température de départ de l'eau	Refroidissement	°C	+5 – +25			
	Chauffage	°C	+25 – +60			
	ECS (réservoir)	°C	+25 – +60			

[1] Air extérieur 7°C, 85 % H.R., Température départ/retour de l'eau de chauffage 30/35°C
[2] Air extérieur 7°C, 85 % H.R., Température départ/retour de l'eau de chauffage 40/45°C
[3] Air extérieur 7°C, 85% H.R., Température départ/retour de l'eau de chauffage 47/55°C
[4] Air extérieur 35°C. Température départ/retour de l'eau de refroidissement 23/18°C
[5] Air extérieur 35°C. Température départ/retour de l'eau de refroidissement 12/7°C
[6] Les tests pour la classe d'efficacité du chauffage saisonnier ont été effectués dans des conditions climatiques moyennes (voir 811/2013/EU) et conformément aux instructions des normes pertinentes.
[7] Norme d'analyse : EN12102-1.
[8] Normes et dispositions légales européennes pertinentes: EN14511; EN14825; EN50564; EN12102; (EU) No 811/2013; (EU) No 813/2013; OJ 2014/C 207/02:2014.

HPAW

TYPE			HPAW-4	HPAW-6	HPAW-8	HPAW-10	HPAW-12 3N	HPAW-14 3N	HPAW-16 3N
Tension/Phase/Fréquence		V/PH/Hz	230/1/50				400/3/50		
Chauffage[1]	Puissance	kW	4,20	6,35	8,40	10,00	12,10	14,50	15,90
	Puissance absorbée	kW	0,82	1,28	1,63	2,02	2,44	3,15	3,53
	COP		5,10	4,95	5,15	4,95		4,60	4,50
Chauffage[2]	Puissance	kW	4,30	6,30	8,10	10,00	12,30	14,10	16,00
	Puissance absorbée	kW	1,13	1,70	2,10	2,67	3,32	3,92	4,57
	COP		3,80	3,70	3,85	3,75	3,70	3,60	3,50
Chauffage[3]	Puissance	kW	4,40	6,00	7,50	9,50	11,90	13,80	16,00
	Puissance absorbée	kW	1,49	2,03	2,36	3,06	3,90	4,68	5,61
	COP		2,95		3,18	3,10	3,05	2,95	2,85
Refroidissement[4]	Puissance		4,50	6,50	8,30	9,90	12,00	13,50	14,90
	Puissance absorbée	kW	0,82	1,35	1,64	2,18	3,04	3,75	4,38
	EER		5,50	4,80	5,05	4,55	3,95	3,60	3,40
Refroidissement[5]	Puissance		4,70	7,00	7,45	8,20	11,50	12,40	14,00
	Puissance absorbée	kW	1,36	2,33	2,22	2,52	4,18	4,96	5,60
	EER		3,45	3,00	3,35	3,25	2,75	2,50	2,50
Classe d'efficacté énergétique de chauffage saisonnier de la pièce[6]	Température de départ de l'eau à 35°C	classe	A+++						
	Température de départ de l'eau à 55°C	classe	A++						
Fluide réfrigérant	Type (GWP)		R32(675)						
	Poids net égoutté	kg	1,40				1,75		
Niveau sonore[7]		dB	55	58	59	60	65	65	68
Dimensions extérieures (L×H×P)		mm	1295x718x429		1385x865x526				
Dimensions d'emballage (L×H×P)		mm	1375x885x475		1465x1035x560				
Poids net/brut		kg	98/121		121/148		160/188		
Température de l'air extérieur	Refroidissement	°C	-5 – +43						
	Chauffage	°C	-25 – +35						
	ECS	°C	-25 – +43						
Échangeur de chaleur hydraulique			Type en plaque						
Pompe	Tête de pompe maximale	m	9,00						
Raccordement hydraulique		mm	R1"		R5/4"				
Chauffage d'appoint électrique	Montage standard	kW	3,00				9,00		
	Alimentation électrique	V/Ph/Hz	220-240/1/50				380-415/3/50		
Plage de température de départ de l'eau	Refroidissement	°C	+5 – +25						
	Chauffage	°C	+25 – +65						
	ECS (réservoir)	°C	+30 – +60						

[1] Air extérieur 7°C, 85 % H.R., Température départ/retour de l'eau de chauffage 30/35°C
[2] Air extérieur 7°C, 85 % H.R., Température départ/retour de l'eau de chauffage 40/45°C
[3] Air extérieur 7°C, 85% H.R., Température départ/retour de l'eau de chauffage 47/55°C
[4] Air extérieur 35°C. Température départ/retour de l'eau de refroidissement 23/18°C
[5] Air extérieur 35°C. Température départ/retour de l'eau de refroidissement 12/7°C
[6] Les tests pour la classe d'efficacité du chauffage saisonnier ont été effectués dans des conditions climatiques moyennes (voir 811/2013/EU) et conformément aux instructions des normes pertinentes.
[7] Norme d'analyse : EN12102-1.
[8] Normes et dispositions légales européennes pertinentes: EN14511; EN14825; EN50564; EN12102; (EU) No 811/2013; (EU) No 813/2013; OJ 2014/C 207/02:2014.

HPAW

POMPE À CHALEUR MONOBLOC

hajdu

...avec énergie renouvelable...

HAJDU Hajdúsági Ipari Zrt.
4243 Téglás, külterület 0135/9. hrsz.
téléphone: 06 (52) 582-700
fax: 06 (52) 384-126
email: hajdu@hajdurt.hu
web: www.hajdurt.hu

Les images présentées dans la brochure sont de simples illustrations.

hajdu

5 ANS DE GARANTIE

*3 ans de garantie complète
5 ans de garantie pour le compresseur

*Veuillez vous informer sur les produits et les conditions de garantie sur notre site www.hajdurt.hu

R32

65 °C

-25 °C

HAJDU HPAW 4/6 kW

Pompe à chaleur monobloc

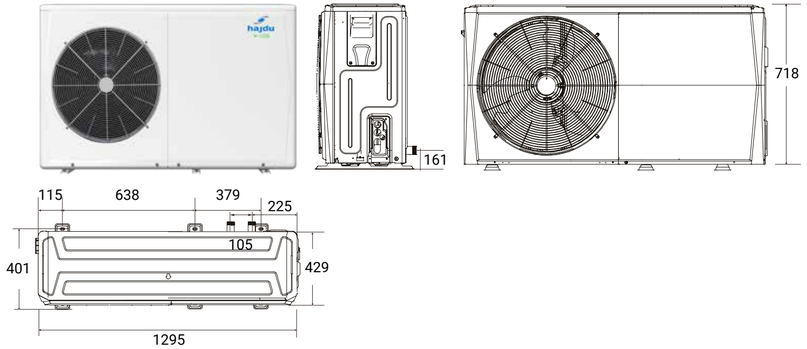

AGENT RÉFRIGÉRANT

- Coefficient de transmission thermique plus élevé et meilleure puissance
- Un poids net égoutté moins élevé est nécessaire dans le système
- Frais moins élevés
- GWP moins élevé (potentiel de rechauffement global)

CONTRÔLE DE LA PUISSANCE GRÂCE À LA TECHNOLOGIE DES ONDULEURS

- Chaque unité est équipée d'un compresseur, d'un moteur de ventilateur et d'une pompe DC qui garantissent un contrôle précis du régime pour une meilleure efficacité énergétique.

TRÈS SILENCIEUX

- Mode de fonctionnement silencieux à deux niveaux
- Jusqu'à 53dB en mode silencieux
- Unité extérieure compacte monoventilateur à haute puissance

CHAUFFAGE EFFICACE, À HAUTE PUISSANCE

- Sans perte de puissance jusqu'à -10°C de la température de l'air extérieur
- Plage de température de fonctionnement jusqu'à -25°C
- Température maximale de départ de l'eau atteint 65°C
- COP maximal unique 5.20
- SCOP 5.21, Classe d'efficacité énergétique A+++

HAJDU HPAW 8/10/12/14/16 kW

Pompe à chaleur monobloc

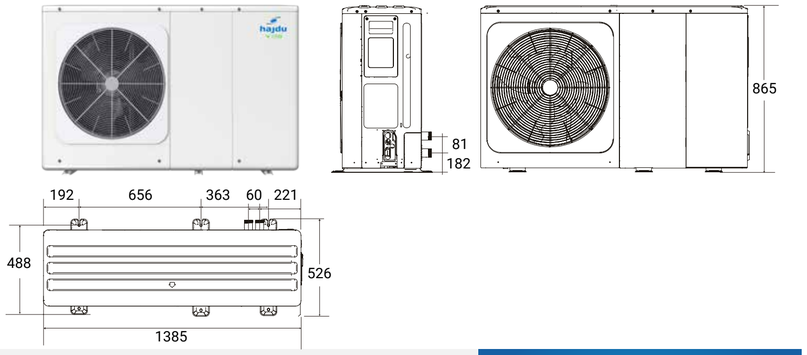

COMMANDE MULTIFONCTION ET VIA L'APPLICATION

- Protocole modbus
- Une commande peut contrôler 6 unités au maximum, étiquetage automatique accessible
- Fonctions Holiday away et Holiday home
- Le module wifi intégré supporte la commande via l'application
- **Via l'application, l'utilisateur peut:**
  - *contrôler l'état de fonctionnement de la pompe à chaleur, le commutateur de zone, le mode de fonctionnement et la température,*
  - *régler le commutateur, le mode de fonctionnement et la température dans chaque zone,*
  - *recevoir des propositions concernant la consommation en énergie et l'économie en énergie.*

- **SMART GRID Ready**
- **Commande en fonction de la météo**
- **Contrôle du débit volumétrique**
- **Mise à jour du programme avec une seule clé**
- **Fonction pompe de circulation**
- **Fonction de protection contre la légionellose**
- **4 modes autonomes - Cool (Refroidissement), Heat (Chauffage), DHW (ECS), Auto - et 3 modes combinés**
- **Fonction ECS rapide**
- **Commande supplémentaire:**
  - *Télécommande : ON/OFF ; cartouche de chauffage réservoir ; chauffage d'appoint*

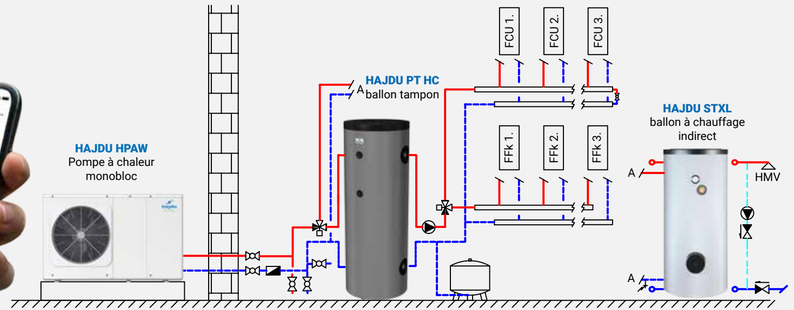

HAJDU HPAW 18/22/26/30 kW

Pompe à chaleur monobloc

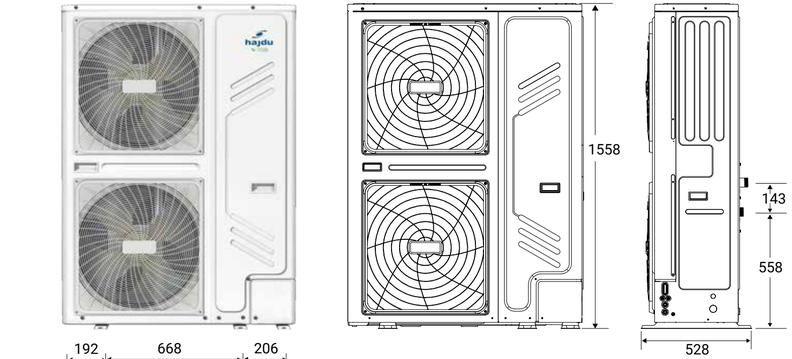

- **Installation facile**
- **Structure compacte**
- **Puissance calorifique complémentaire**
- **Isolation totale entre les systèmes électrique et hydraulique**

CHAUFFAGE D'APPOINT OPTIONNEL

- Principaux paramètres

Type	BH30B	BH90B/R
Puissance	3,0 kW	9,0 kW *
Consommation de courant nominale	13,0 A	3 x 13,3 A
Source de tension	220~240 VAC, 1 phase, 50 Hz	380~415 VAC, 3 phase, 50 Hz
Dimensions totales	780x220x280 mm	780x220x280 mm
Poids net	18,5 kg	19,0 kg
Température de départ de l'eau	< 70 °C	< 70 °C
Raccord entrée/sortie d'eau	G 5/4"	G 5/4"
Pompes à chaleur compatibles	HPAW 4/6/8/10, HPAW 12/14/16/18/22/26/30 3N	HPAW 8/10, HPAW 12/14/16/18/22/26/30 3N

* 3 kW en cas de fonctionnement monophasé, 6 kW en cas de fonctionnement biphasé.