TIPO			HPAW-18 3N	HPAW-22 3N	HPAW-26 3N	HPAW-30 3N
Tensione/Fase/Frequenza		V/PH/Hz	380-415/3/50			
Riscaldamento[1]	Potenza	kW	18,00	22,00	26,00	30,10
	Potenza assorbita	kW	3,83	5,00	6,37	7,70
	COP		4,70	4,40	4,08	3,91
Riscaldamento[2]	Potenza	kW	18,00	22,00	26,00	30,00
	Potenza assorbita	kW	5,17	6,47	8,39	10,35
	COP		3,50	3,40	3,10	2,90
Riscaldamento[3]	Potenza	kW	18,00	22,00	26,00	30,00
	Potenza assorbita	kW	6,55	8,30	10,61	13,04
	COP		2,75	2,65	2,45	2,30
Raffreddamento[4]	Potenza	kW	18,50	23,00	27,00	31,00
	Potenza assorbita	kW	3,90	5,00	6,28	7,75
	EER		4,75	4,60	4,30	4,00
Raffreddamento[5]	Potenza	kW	17,00	21,00	26,00	29,50
	Potenza assorbita	kW	5,57	7,12	9,63	11,57
	EER		3,05	2,95	2,70	2,55
Classe di efficienza energetica stagionale per il riscaldamento degli ambienti[6]	Mandata 35 °C	classe	A+++			A++
	Mandata 55 °C	classe	A++		A+	
Refrigerante	Tipo (GWP)		R32(675)			
	Quantità	kg	5,00			
Livello di rumorosità[7]		dB	71	73	75	77
Dimensioni (Larghezza×Altezza×Profondità)		mm	1129x1558x440			
Imballaggio (Larghezza×Altezza×Profondità)		mm	1220x1735x565			
Peso netto/lordo		kg	177/206			
Temperatura aria esterna	Raffreddamento	°C	-5 – +46			
	Riscaldamento	°C	-25 – +35			
	Acqua calda sanitaria	°C	-25 – +43			
Scambiatore di calore lato acqua			Lamellare			
Pompa	Prevalenza	m	12,00			
Collegamento lato acqua		mm	R5/4"			
Riscaldatore elettrico supplementare	Montaggio standard	kW	Opzionale, ordinabile a parte			
	Energia elettrica	V/Ph/Hz	380-415/3/50			
Range temperatura di mandata	Raffreddamento	°C	+5 – +25			
	Riscaldamento	°C	+25 – +60			
	Acqua calda sanitaria	°C	+25 – +60			

[1] Aria esterna 7°C, 85% u.r., Differenza temperatura acqua di riscaldamento 30/35°C
[2] Aria esterna 7°C, 85% u.r., Differenza temperatura acqua di riscaldamento 40/45°C
[3] Aria esterna 7°C, 85% u.r., Differenza temperatura acqua di riscaldamento 47/55°C
[4] Aria esterna 35°C. Differenza temperatura acqua di raffreddamento 23/18°C
[5] Aria esterna 35°C. Differenza temperatura acqua di raffreddamento 12/7°C
[6] I test relativi alla classe di efficienza energetica stagionale per il riscaldamento degli ambienti sono stati effettuati in condizioni climatiche medie [cfr. regolamento (UE) n. 811/2013] e conformemente alle istruzioni delle norme pertinenti.
[7] Standard di prova: EN12102-1.
[8] Norme pertinenti dell'UE e requisiti giuridici: EN14511; EN14825; EN50564; EN12102; (EU) No 811/2013; (EU) No 813/2013; OJ 2014/C 207/02:2014.

TIPO			HPAW-4	HPAW-6	HPAW-8	HPAW-10	HPAW-12 3N	HPAW-14 3N	HPAW-16 3N
Tensione/Fase/Frequenza		V/PH/Hz	230/1/50				400/3/50		
Riscaldamento[1]	Potenza	kW	4,20	6,35	8,40	10,00	12,10	14,50	15,90
	Potenza assorbita	kW	0,82	1,28	1,63	2,02	2,44	3,15	3,53
	COP		5,10	4,95	5,15	4,95		4,60	4,50
Riscaldamento[2]	Potenza	kW	4,30	6,30	8,10	10,00	12,30	14,10	16,00
	Potenza assorbita	kW	1,13	1,70	2,10	2,67	3,32	3,92	4,57
	COP		3,80	3,70	3,85	3,75	3,70	3,60	3,50
Riscaldamento[3]	Potenza	kW	4,40	6,00	7,50	9,50	11,90	13,80	16,00
	Potenza assorbita	kW	1,49	2,03	2,36	3,06	3,90	4,68	5,61
	COP		2,95		3,18	3,10	3,05	2,95	2,85
Raffreddamento[4]	Potenza	kW	4,50	6,50	8,30	9,90	12,00	13,50	14,90
	Potenza assorbita	kW	0,82	1,35	1,64	2,18	3,04	3,75	4,38
	EER		5,50	4,80	5,05	4,55	3,95	3,60	3,40
Raffreddamento[5]	Potenza	kW	4,70	7,00	7,45	8,20	11,50	12,40	14,00
	Potenza assorbita	kW	1,36	2,33	2,22	2,52	4,18	4,96	5,60
	EER		3,45	3,00	3,35	3,25	2,75	2,50	2,50
Classe di efficienza energetica stagionale per il riscaldamento degli ambienti[6]	Mandata 35 °C	classe	A+++						
	Mandata 55 °C	classe	A++						
Refrigerante	Tipo (GWP)		R32(675)						
	Quantità	kg	1,40				1,75		
Livello di rumorosità[7]		dB	55	58	59	60	65	65	68
Dimensioni (Larghezza×Altezza×Profondità)		mm	1295x718x429		1385x865x526				
Imballaggio (Larghezza×Altezza×Profondità)		mm	1375x885x475		1465x1035x560				
Peso netto/lordo		kg	98/121		121/148		160/188		
Temperatura aria esterna	Raffreddamento	°C	-5 – +43						
	Riscaldamento	°C	-25 – +35						
	Acqua calda sanitaria	°C	-25 – +43						
Scambiatore di calore lato acqua			Lamellare						
Pompa	Prevalenza	m	9,00						
Collegamento lato acqua		mm	R1"		R5/4"				
Riscaldatore elettrico supplementare	Montaggio standard	kW	3,00				9,00		
	Energia elettrica	V/Ph/Hz	220-240/1/50				380-415/3/50		
Range temperatura di mandata	Raffreddamento	°C	+5 – +25						
	Riscaldamento	°C	+25 – +65						
	Acqua calda sanitaria	°C	+30 – +60						

[1] Aria esterna 7°C, 85% u.r., Differenza temperatura acqua di riscaldamento 30/35°C
[2] Aria esterna 7°C, 85% u.r., Differenza temperatura acqua di riscaldamento 40/45°C
[3] Aria esterna 7°C, 85% u.r., Differenza temperatura acqua di riscaldamento 47/55°C
[4] Aria esterna 35°C. Differenza temperatura acqua di raffreddamento 23/18°C
[5] Aria esterna 35°C. Differenza temperatura acqua di raffreddamento 12/7°C
[6] I test relativi alla classe di efficienza energetica stagionale per il riscaldamento degli ambienti sono stati effettuati in condizioni climatiche medie [cfr. regolamento (UE) n. 811/2013] e conformemente alle istruzioni delle norme pertinenti.
[7] Standard di prova: EN12102-1.
[8] Norme pertinenti dell'UE e requisiti giuridici: EN14511; EN14825; EN50564; EN12102; (EU) No 811/2013; (EU) No 813/2013; OJ 2014/C 207/02:2014.

HPAW

POMPA DI CALORE HPAW RISCALDAMENTO/ RAFFREDDAMENTO ARIA-ACQUA

hajdu
con energia rinnovabile

HPAW

HAJDU Hajdúsági Ipari Zrt.
4243 Téglás, külterület 0135/9. hrsz.
telefon: 06 (52) 582-700
fax: 06 (52) 384-126
email: hajdu@hajdurt.hu
web: www.hajdurt.hu

Le immagini della brochure sono solo illustazioni.

hajdu

5* ANNI DI GARANZIA
* 3 anni sul prodotto
5 anni sul compressore
* Scopra i prodotti e le condizioni di garanzia sul sito www.hajdurt.hu

R32

HAJDU HPAW 4/6 kW
pompa di calore monoblocco

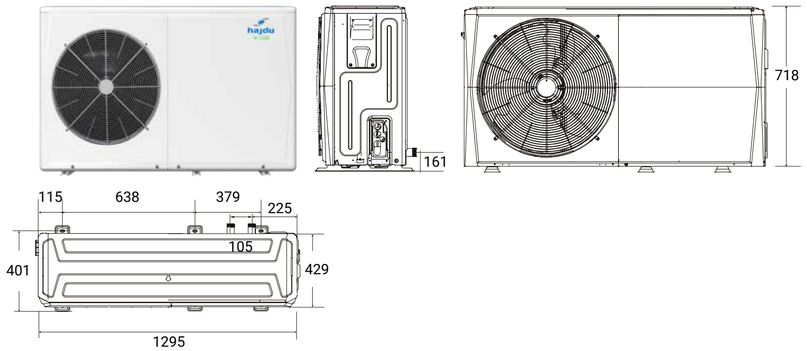

REFRIGERANTE R32

- Maggiore coefficiente di scambio termico e migliori prestazioni
- Nel sistema è necessaria una minore quantità di riempimento
- Riduzione dei costi
- Basso GWP (potenziale di riscaldamento globale)

REGOLAZIONE DELLE PRESTAZIONI CON TECNOLOGIA BASATA SU INVERTER

- Ogni unità comprende un compressore CC, un motore del ventilatore e una pompa, e questo garantisce una regolazione precisa della velocità, ai fini del risparmio energetico

ESTREMA SILENZIOSITÁ

- Modalità silenziosa a due livelli
- In modalità silenziosa, fino a 53 dB
- Unità esterna ad alte prestazioni realizzata con un design strutturale compatto a ventilatore unico

RISCALDAMENTO EFFICIENTE, AD ALTE PRESTAZIONI

- Nessuna riduzione delle prestazioni fino ad una temperatura esterna di -10°C
- Range di funzionamento fino a -25°C
- La temperatura massima dell'acqua di mandata può raggiungere i 65°C
- Massimo COP punto singolo 5.20
- SCOP 5.21, Classe di efficienza energetica A+++

HAJDU HPAW 8/10/12/14/16 kW
pompa di calore monoblocco

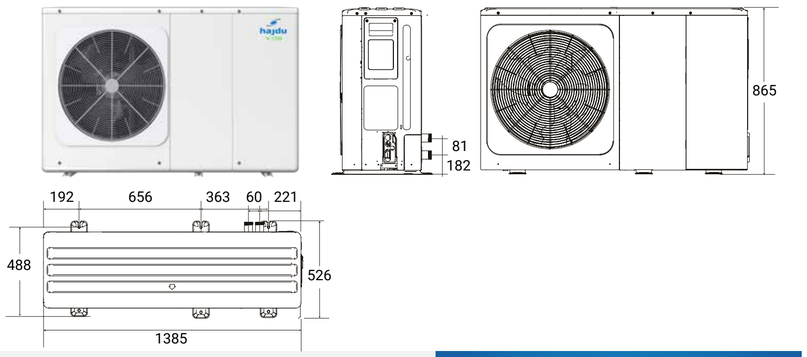

CONTROLLO MULTIFUNZIONALE E TRAMITE APP

- Protocollo Modbus
- Un controller gestisce massimo 6 unità, con indirizzamento automatico disponibile
- Funzioni Holiday away e Holiday home (vacanze)
- Il modulo wifi integrato supporta la gestione dall'APP
- **Attraverso l'APP l'utente può:**
  - *controllare lo stato di funzionamento della pompa di calore, il termostato di zona, la modalità di funzionamento e la temperatura*
  - *regolare il termostato, la modalità e la temperatura nelle singole zone*
  - *ricevere consigli relativi al consumo energetico e al risparmio energetico*

- **SMART GRID Ready**
- **Controllo legato alle condizioni meteorologiche**
- **Controllo del flusso di volume**
- **Aggiornamento del programma con un'unica chiave**
- **Funzione pompa di circolazione**
- **Funzione anti-legionella**
- **4 modalità indipendenti - Cool (Raffreddamento), Heat (Riscaldamento), DHW (Acqua calda sanitaria), Auto - e 3 modalità combinate**
- **Funzione acqua calda sanitaria rapida**
- **Controllo aggiuntivo:**
  - *Controllo da remoto: ON/OFF; cartuccia riscaldante; dispositivo riscaldante aggiuntivo*

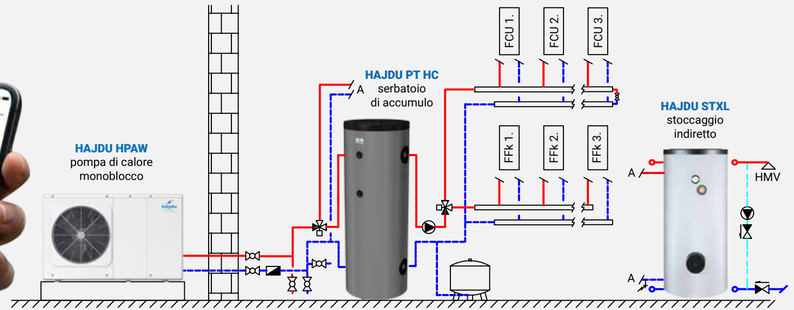

HAJDU HPAW 18/22/26/30 kW
pompa di calore monoblocco

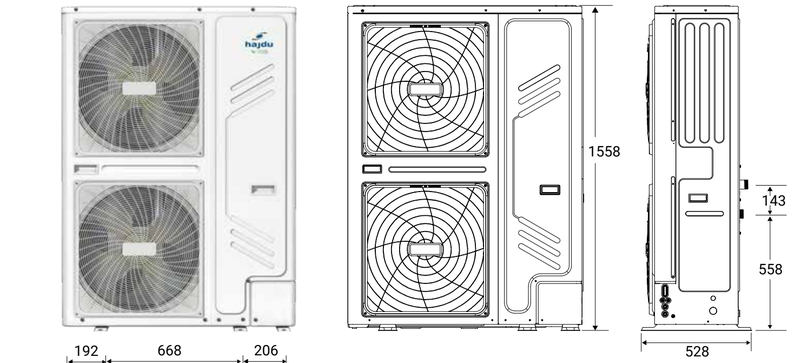

- **Installazione facile**
- **Struttura compatta**
- **Capacità di riscaldamento aggiuntiva**
- **Isolamento completo tra impianto elettrico e impianto idrico**

IL RISCALDAMENTO SUPPLEMENTARE PUÒ ESSERE ORDINATO COME OPZIONE

- Parametri principali

Modello	BH30B	BH90B/R
Prestazione	3,0 kW	9,0 kW *
Corrente assorbita nominale	13,0 A	3 x 13,3 A
Fonte di tensione	220~240 VAC, 1 fase, 50 Hz	380~415 VAC, 3 fase, 50 Hz
Dimensioni di ingombro	780x220x280 mm	780x220x280 mm
Peso netto	18,5 kg	19,0 kg
Temperatura dell'acqua in uscita	< 70 °C	< 70 °C
Connettore ingresso/ uscita acqua	G 5/4"	G 5/4"
Pompe di calore compatibili	HPAW 4/6/8/10, HPAW 12/14/16/18/22/26/30 3N	HPAW 8/10, HPAW 12/14/16/18/22/26/30 3N

* Nel caso di funzionamento da 1 fase è possibile ottenere una potenza di 3 kW, nel caso di funzionamento da 2 fasi è possibile ottenere una potenza di 6 kW