ТИП			HPAW-18 3N	HPAW-22 3N	HPAW-26 3N	HPAW-30 3N
Напряжение/Фаза/Частота		В/Ф/Гц	380-415/3/50			
Обогрев[1]	Мощность	кВт	18,00	22,00	26,00	30,10
	Потребляемая мощность	кВт	3,83	5,00	6,37	7,70
	COP		4,70	4,40	4,08	3,91
Обогрев[2]	Мощность	кВт	18,00	22,00	26,00	30,00
	Потребляемая мощность	кВт	5,17	6,47	8,39	10,35
	COP		3,50	3,40	3,10	2,90
Обогрев[3]	Мощность	кВт	18,00	22,00	26,00	30,00
	Потребляемая мощность	кВт	6,55	8,30	10,61	13,04
	COP		2,75	2,65	2,45	2,30
Охлаждение[4]	Мощность	кВт	18,50	23,00	27,00	31,00
	Потребляемая мощность	кВт	3,90	5,00	6,28	7,75
	EER		4,75	4,60	4,30	4,00
Охлаждение[5]	Мощность	кВт	17,00	21,00	26,00	29,50
	Потребляемая мощность	кВт	5,57	7,12	9,63	11,57
	EER		3,05	2,95	2,70	2,55
Сезонный класс энергоэффективности отопления помещений[6]	Температура подачи 35°C	класс	A+++			A++
	Подача при 55°C	класс	A++		A+	
Хладагент	Тип (GWP)		R32(675)			
	Вес заполнителя	кг	5,00			
Уровень шума[7]		дБ	71	73	75	77
Габаритные размеры (Шир × Выс × Гл)		мм	1129x1558x440			
Размеры упаковки (Шир × Выс × Гл)		мм	1220x1735x565			
Вес нетто/брутто		кг	177/206			
Температура наружного воздуха	Охлаждение	°C	-5 – +46			
	Обогрев	°C	-25 – +35			
	ХГВ	°C	-25 – +43			
Теплообменник со стороны воды			пластинчатый тип			
Насос	Высота подъема	м	12,00			
Подключение со стороны воды		мм	R5/4"			
Дополнительный электрический нагрев	Стандартный монтаж	кВт	По желанию можно заказать дополнительный нагрев			
	Электроснабжение	В/Ф/Гц	380-415/3/50			
Диапазон температуры подачи	Охлаждение	°C	+5 – +25			
	Обогрев	°C	+25 – +60			
	ХГВ (бак)	°C	+25 – +60			

[1] Температура наружного воздуха 7°C, 85% R.P., диапазон температуры нагреваемой воды 30/35°C
[2] Температура наружного воздуха 7°C, 85% R.P., диапазон температуры нагреваемой воды 40/45°C
[3] Температура наружного воздуха 7°C, 85% R.P., диапазон температуры нагреваемой воды 47/55°C
[4] Температура наружного воздуха 35°C. Диапазон температуры охлаждающей воды 23/18°C
[5] Температура наружного воздуха 35°C. Диапазон температуры охлаждающей воды 12/7°C
[6] Испытания на класс сезонной эффективности обогрева помещений проводились при средних климатических условиях (см. 811/2013/EC) и в соответствии с указаниями соответствующих стандартов
[7] Стандарт по испытаниям: EN12102-1.
[8] Применяемые стандарты и директивы EC: EN14511; EN14825; EN50564; EN12102; (EU) No 811/2013; (EU) No 813/2013; OJ 2014/C 207/02:2014

HPAW

ТИП			HPAW-4	HPAW-6	HPAW-8	HPAW-10	HPAW-12 3N	HPAW-14 3N	HPAW-16 3N
Напряжение/Фаза/Частота		В/Ф/Гц	230/1/50				400/3/50		
Обогрев[1]	Мощность	кВт	4,20	6,35	8,40	10,00	12,10	14,50	15,90
	Потребляемая мощность	кВт	0,82	1,28	1,63	2,02	2,44	3,15	3,53
	COP		5,10	4,95	5,15	4,95		4,60	4,50
Обогрев[2]	Мощность	кВт	4,30	6,30	8,10	10,00	12,30	14,10	16,00
	Потребляемая мощность	кВт	1,13	1,70	2,10	2,67	3,32	3,92	4,57
	COP		3,80	3,70	3,85	3,75	3,70	3,60	3,50
Обогрев[3]	Мощность	кВт	4,40	6,00	7,50	9,50	11,90	13,80	16,00
	Потребляемая мощность	кВт	1,49	2,03	2,36	3,06	3,90	4,68	5,61
	COP		2,95		3,18	3,10	3,05	2,95	2,85
Охлаждение[4]	Мощность	кВт	4,50	6,50	8,30	9,90	12,00	13,50	14,90
	Потребляемая мощность	кВт	0,82	1,35	1,64	2,18	3,04	3,75	4,38
	EER		5,50	4,80	5,05	4,55	3,95	3,60	3,40
Охлаждение[5]	Мощность	кВт	4,70	7,00	7,45	8,20	11,50	12,40	14,00
	Потребляемая мощность	кВт	1,36	2,33	2,22	2,52	4,18	4,96	5,60
	EER		3,45	3,00	3,35	3,25	2,75	2,50	2,50
Сезонный класс энергоэффективности отопления помещений[6]	Температура подачи 35°C	класс	A+++						
	Подача при 55°C	класс	A++						
Хладагент	Тип (GWP)		R32(675)						
	Вес заполнителя	кг	1,40				1,75		
Уровень шума[7]		дБ	55	58	59	60	65	65	68
Габаритные размеры (Шир × Выс × Гл)		мм	1295x718x429		1385x865x526				
Размеры упаковки (Шир × Выс × Гл)		мм	1375x885x475		1465x1035x560				
Вес нетто/брутто		кг	98/121		121/148		160/188		
Температура наружного воздуха	Охлаждение	°C	-5 – +43						
	Обогрев	°C	-25 – +35						
	ХГВ	°C	-25 – +43						
Теплообменник со стороны воды			пластинчатый тип						
Насос	Высота подъема	м	9,00						
Подключение со стороны воды		мм	R1"		R5/4"				
Дополнительный электрический нагрев	Стандартный монтаж	кВт	3,00				9,00		
	Электроснабжение	В/Ф/Гц	220-240/1/50				380-415/3/50		
Диапазон температуры подачи	Охлаждение	°C	+5 – +25						
	Обогрев	°C	+25 – +65						
	ХГВ (бак)	°C	+30 – +60						

[1] Температура наружного воздуха 7°C, 85% R.P., диапазон температуры нагреваемой воды 30/35°C
[2] Температура наружного воздуха 7°C, 85% R.P., диапазон температуры нагреваемой воды 40/45°C
[3] Температура наружного воздуха 7°C, 85% R.P., диапазон температуры нагреваемой воды 47/55°C
[4] Температура наружного воздуха 35°C. Диапазон температуры охлаждающей воды 23/18°C
[5] Температура наружного воздуха 35°C. Диапазон температуры охлаждающей воды 12/7°C
[6] Испытания на класс сезонной эффективности обогрева помещений проводились при средних климатических условиях (см. 811/2013/EC) и в соответствии с указаниями соответствующих стандартов
[7] Стандарт по испытаниям: EN12102-1.
[8] Применяемые стандарты и директивы EC: EN14511; EN14825; EN50564; EN12102; (EU) No 811/2013; (EU) No 813/2013; OJ 2014/C 207/02:2014

HPAW

МОНОБЛОЧНЫЙ ТЕПЛОВОЙ НАСОС

hajdu

„ВОЗОБНОВЛЯЕМАЯ ЭНЕРГИЯ!”

HAJDU Hajdúsági Ipari Zrt.
4243 Téglás, külterület 0135/9. hrsz.
telefon: 06 (52) 582-700
fax: 06 (52) 384-126
email: hajdu@hajdurt.hu
web: www.hajdurt.hu

Изображения, приведенные в настоящем проспекте, служат только иллюстрацией.

hajdu

5-ТИ ЛЕТНЯЯ ГАРАНТИЯ

*3-х летняя полная гарантия
5-ти летняя гарантия на компрессор

**О продуктах и гарантии Условия использования www.hajdurt.hu страница

R32

65 °C

-25 °C

HAJDU HPAW 4/6 kW

Моноблочный тепловой насос

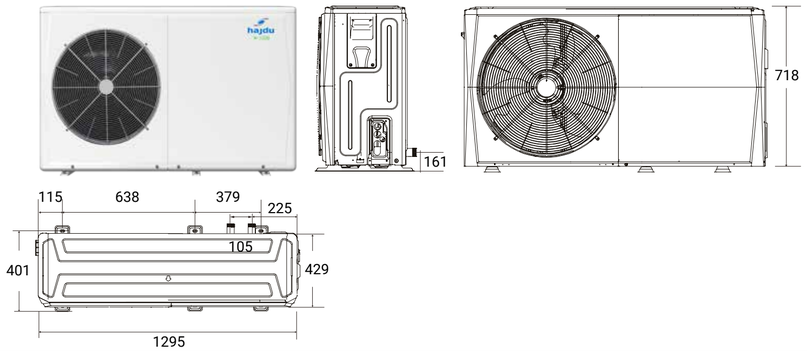

ХЛАДАГЕНТ R32

- Более высокий коэффициент теплоотдачи и лучшая производительность
- В системе требуется заполнитель с меньшим весом
- Более низкие затраты
- Более низкий GWP (потенциал глобального потепления)

УПРАВЛЕНИЕ МОЩНОСТЬЮ С ПОМОЩЬЮ ИНВЕРТОРНОЙ ТЕХНОЛОГИИ

- Каждый агрегат оснащен компрессором постоянного тока, вентилятором с двигателем постоянного тока и насосом постоянного тока, что обеспечивает точность регулирования числа оборотов с целью

ОЧЕНЬ ТИХИЙ

- Двухуровневый бесшумный режим
- В бесшумном режиме до 53дБ
- Высокопроизводительный наружный блок компактной конструкции с одним вентилятором

ВЫСОКАЯ ПРОИЗВОДИТЕЛЬНОСТЬ, ЭФФЕКТИВНЫЙ НАГРЕВ

- Нет понижения производительности при температуре наружного воздуха до -10°C
- Рабочий диапазон вплоть до -25°C
- Максимальная температура подачи воды достигает 65°C
- Одноточечный максимальный модуль COP 5.20
- SCOP 5.21, уровень энергоэффективности A+++

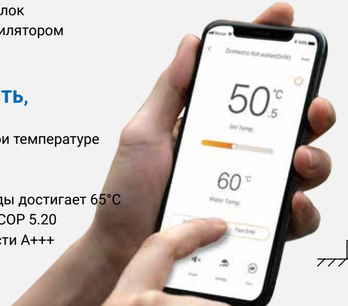

HAJDU HPAW 8/10/12/14/16 kW

Моноблочный тепловой насос

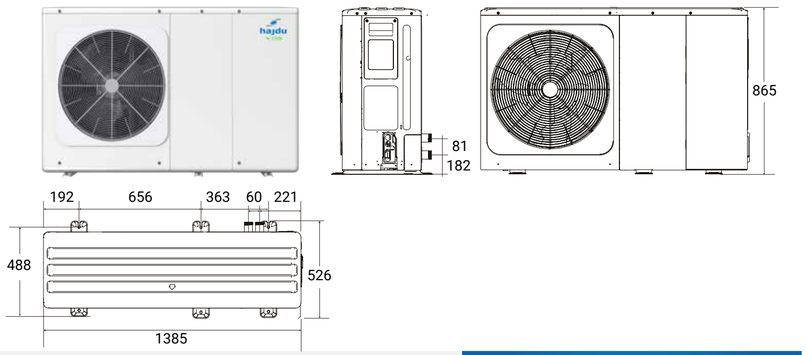

МНОГОФУНКЦИОНАЛЬНЫЙ И УПРАВЛЯЕМЫЙ ЧЕРЕЗ ПРИЛОЖЕНИЕ

- Протокол Modbus
- Один контроллер может управлять макс. 6-ю блоками, возможна автоматическая адресация
- Функции Holiday away и Holiday home
- Встроенный модуль Wi-Fi поддерживает управление через приложение

- **Через приложение Пользователь может:**
  - *проверить рабочее состояние теплового насоса, переключателя зон, рабочий режим и температуру.*
  - *устанавливать переключатель, режим работы и температуру в каждой зоне.*
  - *получать рекомендации по энергопотреблению изкономии энергии.*

- **SMART GRID Ready**
- **Погодозависимое управление**
- **Контроль объемного расхода**
- **Обновление программного обеспечения всего одним ключом**
- **Функция циркуляционного насоса**
- **Функция уничтожения легионелл**
- **4 отдельных режима - Cool (охлаждение), Heat (нагрев), DHW (ХГВ), Авто - и 3 комбинированных режима**
- **Функция быстрой подачи холодной-горячей воды**
- **Дополнительный контроль:**
  - *Дистанционное управление: ВКЛ/ВЫКЛ; накопительный нагревательный патрон; дополнительный обогреватель*

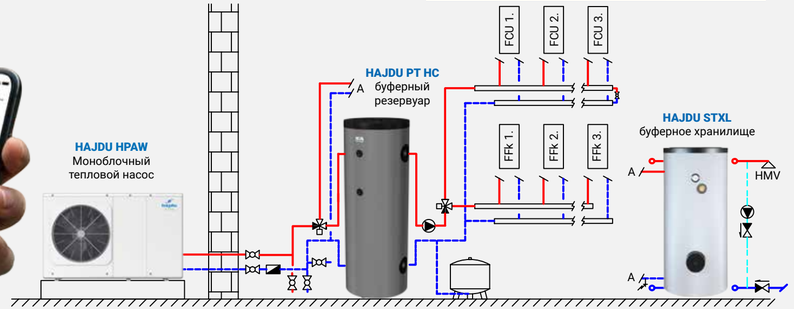

HAJDU HPAW 18/22/26/30 kW

Моноблочный тепловой насос

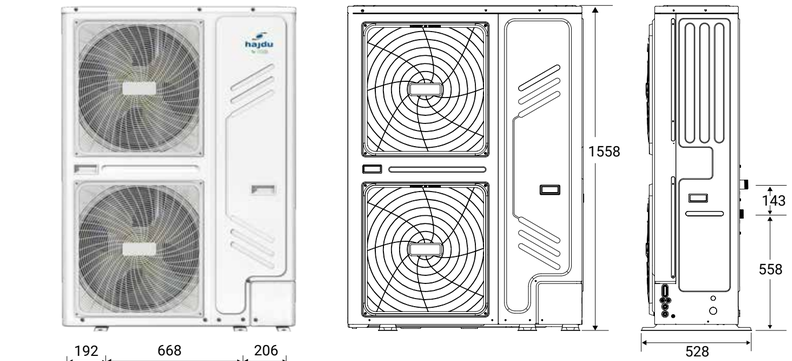

- **Легкая установка**
- **Компактная конструкция**
- **Дополнительная мощность нагрева**
- **Полная изоляция между электрической и водяной системами**

ПО ЖЕЛАНИЮ МОЖНО ЗАКАЗАТЬ

- Главные параметры

Модель	BH30B	BH90B/R
Мощность	3,0 kW	9,0 kW *
Номинальное потребление тока	13,0 A	3 x 13,3 A
Источник электропитания	220~240 VAC, 1 фаза, 50 Hz	380~415 VAC, 3 фаза, 50 Hz
Габаритные размеры	780x220x280 mm	780x220x280 mm
Чистая масса	18,5 kg	19,0 kg
Температура воды на выходе	< 70 °C	< 70 °C
Патрубок для входа/выхода воды	G 5/4"	G 5/4"
Совместимые теплонасосы	HPAW 4/6/8/10, HPAW 12/14/16/18/22/26/30 3N	HPAW 8/10, HPAW 12/14/16/18/22/26/30 3N

* Мощность 3 кВт может быть достигнута при 1-фазном режиме работы и 6 кВт при 2-фазном.